Replacement Key-Cost with standard delivery:

Ersatzschlüssel-Kosten für Normallieferung:
Clé de rechange-Coûts pour une livraison normale:
Llave de recambio-Gastos para un suministro normal:
Chiave di riserva-Costo di spedizione normale:
Reservnyckel-Kostnader för normal leverans:
Vervangsleutel-Kosten voor normale levering:
Chave de reserva-Custo para entrega normal:
Klucz zastępczy – Koszt przesyłki standardowej:
Запасной ключ – стоимость стандартной поставки:
Náklady na náhradní klíč při běžném dodání:

21,00 Euro

McGard Deutschland GmbH
Nordstraße 12 | 74226 Nordheim | Germany
Tel +49 (0)7133 90 19-0 | cs@mcgard.de | www.mcgard.de
Free Service Hotline (D, GB, F, E, I, S, NL, P, PL): 00800 25 99 34 00

076037G

Find out more about our products!

Scan the QR code to access our multilingual installation instructions, fitting videos and other information about our wheel locks online.

Scannen Sie den QR-Code um unsere mehrsprachigen Montageanleitungen, Montagevideos sowie weitere Informationen zu unseren Radsicherungen online abzurufen.

mcgard.de/info

shop.mcgard.de

Your personal code number for your wheel lock:

Ihre persönliche Codenummer für Ihre Radsicherungen:
Votre numéro de code personnel pour le système antivol de roues est le suivant:
El número de su código personalizado correspondiente a su dispositivo de seguridad para ruedas es el:
Il vostro codice personale per il dado di sicurezza:
Ditt personliga kodnummer för Din hjulsäkring:
Je persoonlijk codenummer voor jouw wielbeveiliging:
O seu número de código pessoal para a protecção para rodas:
Indywidualny numer kodu do Twojej śruby zabezpieczającej.
Ваш личный кодовый номер и Ваши фиксаторы колеса:
Váš osobní číselný kód pro zámky vašich kol:

Cartone informativo	Confezione esterna	Vaschetta
21 PAP	1 PET	3 V
CARTA	PLASTICA	

FR ÉLÉMENTS D'EMBALLAGE

Fitting instructions

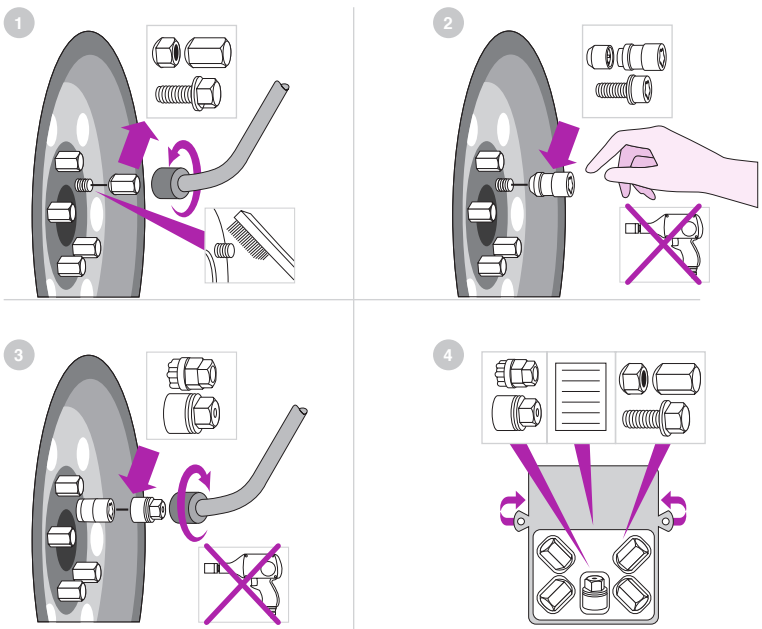

DE Entfernen Sie eine original Radmutter/Radschraube von jedem Rad Ihres Fahrzeuges (1). Bei einem späteren Radwechsel die Radsicherung immer als erste Mutter/Schraube lösen und als letzte Mutter/Schraube montieren.

Wichtig: Vor der Montage der Radsicherung bitte immer Gewinde, Sitz und Schaft-/Gesamtlänge der/des original Mutter/Bolzen mit der McGard Radsicherung auf Übereinstimmung prüfen! Montieren Sie an jedem Rad von Hand eine McGard Radsicherung (2). Achten Sie darauf, dass die Codierung Ihres Schlüssels genau in die dafür vorgesehene Codierung einrastet. Ziehen Sie danach jede McGard Radsicherung mit Hilfe des mitgelieferten Schlüssels und eines Drehmomentschlüssels bis zu dem in Ihrem Fahrzeughandbuch angegebenen Drehmoment fest (3), indem Sie axialen Druck auf den Drehmomentschlüssel ausüben um ein Abrutschen oder Verkanten des mitgelieferten Schlüssels zu vermeiden. Drehen Sie das Rad von Hand, um zu prüfen, ob es frei dreht und keine Beeinträchtigung entstanden ist.

Verwenden Sie keinen Schlagschrauber, da dieser die/den McGard Radsicherung/Schlüssel sowie Teile des Fahrzeugs beschädigen kann. Bitte nach den ersten 50 km Fahrt die McGard Radsicherung mit einem Drehmomentschlüssel und dem im Fahrzeughandbuch angegebenen Drehmoment nachziehen. Um für einen Radwechsel Ihren Schlüssel zur Verfügung zu haben, empfehlen wir Ihnen, Ihren Schlüssel, die original Mutter/Bolzen Ihres Fahrzeugs, sowie diese Montageanleitung (mit Ihrer persönlichen Codenummer) in der wiederverschließbaren Verpackung (4) an einem sicheren Ort in Ihrem Fahrzeug aufzubewahren.

Kostenlose Registrierung unter www.mcgard.de/kundenservice Falls Sie Ihren Schlüssel oder die Codekarte verloren haben, können wir Ihnen anhand dieser Registrierung Ersatz liefern. Registrierung per E-Mail: cs@mcgard.de. Wir benötigen Ihre persönliche Codenummer und Ihr Adresse.

Nachbestellung eines Schlüssels: In unserem Webshop unter shop.mcgard.de können Sie einfach und schnell einen neuen Schlüssel bestellen. Bestellung per E-Mail: cs@mcgard.de. Wir benötigen Ihren Schlüsselcode, Name, Adresse und Zahlungsart. Preisänderungen vorbehalten.

Benötigen Sie Hilfe? Für Fragen steht unser Kundenservice gerne zur Verfügung (Mo.–Fr. 8–17 Uhr) **Kostenlose Hotline** 00800 25 99 34 00.

FR Enlevez sur chacune des roues de votre véhicule un écrou/un boulon de roue d'origine (1). Pour les changements de roue ultérieurs, commencez toujours par desserrer l'écrou/le boulon antivol et revissez-les toujours en dernier.

Important : avant le montage de la protection de roue, vérifiez toujours que le filet, l'embase, la longueur de tige et la longueur totale de l'écrou/du boulon d'origine concordent avec ceux de la protection de roue McGard! Montez à la main un antivol de roue McGard (2) sur chacune des roues. Veillez à ce que le codage de votre clé s'engage exactement dans le codage prévu sur l'antivol de roue McGard. Serrez ensuite chaque antivol de roue McGard à l'aide de la clé fournie et d'une clé dynamométrique jusqu'au couple (3) indiqué dans le manuel du véhicule, en exerçant une pression axiale sur la clé dynamométrique pour éviter un glissement ou un gauchissement de la clé fournie. Faites tourner la roue à la main pour vérifier qu'elle tourne librement et qu'aucun problème n'est survenu.

N'utilisez pas de tournevis à frapper, car ils peuvent endommager les antivols de roue/les clés McGard ainsi que des parties du véhicule. Contrôlez à nouveau la bonne tenue de l'antivol de roue McGard au bout de 50 kilomètres et resserrez-la si nécessaire au couple indiqué dans le manuel du véhicule avec une clé dynamométrique. Pour avoir votre clé sous la main en cas de changement de roue, nous vous conseillons de conserver en lieu sûr, dans votre véhicule et dans l'emballage réutilisable, la clé, les écrous/boulons d'origine du véhicule ainsi que les présentes instructions de montage (avec votre code personnel) (4).

Enregistrez-vous gratuitement sur le site www.mcgard.de/kundenservice L'enregistrement est nécessaire pour que nous puissions vous fournir des pièces de remplacement si vous perdez votre clé ou la carte d'identification de votre protection de roue. Enregistrement via e-mail : cs@mcgard.de.
Il nous faudra votre numéro de code personnel et votre adresse.

Commande ultérieure de clé: Dans notre boutique en ligne, à l'adresse shop.mcgard.de, vous pourrez commander simplement et rapidement une nouvelle clé. Commande via e-mail : cs@mcgard.de.
Il nous faudra le code de votre clé, votre nom, votre adresse et le mode de paiement. Sous réserve de modification de prix.

Vous avez besoin d'aide ? Notre service clientèle est à votre disposition pour répondre à vos questions (lu – ve, de 8 à 17 heures) **Assistance téléphonique gratuite** au numéro 00800 25 99 34 00.

GB Remove one original wheel nut/wheel bolt from each wheel of your vehicle (1). When changing a wheel at a later stage, always remove the wheel lock as the first nut/bolt and install it as the last nut/bolt.

Important: Before installing the wheel lock, please always check that the McGard wheel lock has the same thread, seat and shaft/overall length as the original nut/bolt! Install a McGard wheel lock by hand on each wheel (2). Make sure that the key pattern is firmly and securely engaged into the designated lock pattern. Using the key provided and a torque wrench, tighten each McGard wheel lock with the torque specified in your vehicle's manual (3). Apply axial pressure on the torque wrench to prevent the key provided from slipping or jamming. Turn the wheel by hand to check whether it rotates freely and without impediment.

Do not use an impact spanner as this can damage the McGard wheel lock/key and your vehicle. After the first 50 km, please retighten the McGard wheel lock to the torque specified in your vehicle's manual using a torque wrench. So that you can access your key in the event of a wheel change, we recommend that you keep your key, the original nuts/bolts for your vehicle, and these installation instructions (with your personal code number) in the resealable packaging (4) in a safe place in your vehicle.

Free registration under www.mcgard.de/kundenservice If you have lost your key or code card, we can use this registration to provide you with a replacement one. Registration by E-mail: cs@mcgard.de.
We'll need your personal code number and address.

Reordering a key: Simply go to our web shop under shop.mcgard.de where you can quickly and easily order a new key. Orders by E-mail: cs@mcgard.de.
We'll need your key code, name, address and payment method. Prices are subject to change without notice.

Need assistance? If you have any questions, our customer services will be pleased to help you (Mon. – Fri. 8:00 am to 5:00 pm) **Freephone hotline** 00800 25 99 34 00.

ES Retire un tornillo/una tuerca original de cada rueda del vehículo (1). Al cambiar la rueda en posteriores ocasiones, soltar el dispositivo antirrobo en primer lugar y montarlo siempre en último lugar.

Importante: Antes de montar el dispositivo antirrobo, compruebe siempre la rosca, el asiento y la longitud, tanto total como del vástago, de la tuerca/ del tornillo original para ver si coincide con los del dispositivo antirrobo McGard. . Monte en cada rueda el dispositivo antirrobo McGard (2) de forma manual. Al hacerlo, compruebe que el código de la llave encaje con precisión en el código previsto. Posteriormente, apriete el dispositivo antirrobo McGard con ayuda de una llave dinamométrica al par indicado en el manual de su vehículo (3) ejerciendo una presión axial sobre la llave dinamométrica para evitar que se deslice o se incline la llave suministrada. Gire la rueda manualmente y compruebe si puede girar libremente sin ninguna perturbación.

No emplee una llave de impacto, ya que podría dañarse la llave o el dispositivo antirrobo McGard, así como las piezas del vehículo. Tras los primeros 50 km de recorrido, apriete el dispositivo antirrobo McGard con una llave dinamométrica y con el par indicado en el manual del vehículo. Para tener la llave a su disposición cuando quiera cambiar la rueda, le recomendamos guardar la llave, los tornillos/ las tuercas originales de su vehículo, y este manual de montaje (con su número de código personal) en el embalaje reutilizable (4) en un lugar seguro de su vehículo.

Registro gratuito en www.mcgard.de/kundenservice Si pierde la llave o la tarjeta de código, le podremos suministrar una de repuesto conforme a su registro. Registro por correo electrónico:cs@mcgard.de.
Precisamos su número de código personal y su dirección.

Pedido posterior de llaves: En nuestra tienda web en shop.mcgard.de podrá adquirir de forma rápida una llave nueva. Pedido por correo electrónico: cs@mcgard.de.
Necesitaremos su código de llave, el nombre, la dirección y la forma de pago. Nos reservamos el derecho a realizar modificaciones en el precio.

¿Necesita ayuda? En caso de preguntas, nuestro servicio al cliente estará a su disposición (Lu. – Vi. 8 – 17 horas) **Línea de atención gratuita** 00800 25 99 34 00.

PT Remova uma porca de roda original / parafuso de roda original de cada roda do seu veículo (1). No caso de uma remoção de roda posterior, a trava antifurto deve ser sempre removida primeiro e montada por último.

Importante: Antes da montagem da trava antifurto, verificar sempre a rosca, o assentamento e o comprimento do parafuso original / comprimento total da porca original / e checar quanto à correspondência com a trava antifurto McGard! Monte manualmente em cada roda uma trava antifurto McGard (2). Tenha atenção ao encaixar a codificação da sua chave perfeitamente na codificação da trava. Em seguida, aperte cada trava antifurto McGard com a chave fornecida no veículo ou com um torquímetro até atingir o valor indicado no manual do seu veículo (3), exercendo pressão axial sobre a chave, para evitar que a chave deslize ou escape. Gire a roda manualmente para verificar se está livre e que não foram criadas quaisquer interferências entre os componentes.
Não utilize uma parafusadeira pneumática, visto que a mesma pode danificar a trava antifurto McGard ou a chave, bem como peças do veículo. Após os primeiros 50 km de viagem, reapertar a trava antifurto McGard com um torquímetro, aplicando o valor indicado no manual do veículo. Para ter a sua chave disponível para uma troca de roda, recomendamos que guarde a mesma, juntamente com parafusos / porcas originais do seu veículo e o manual de montagem (com o seu número de código pessoal) dentro da embalagem (blister) (4) em um local seguro dentro do seu veículo.

Registo gratuito em www.mcgard.de/kundenservice Caso tenha perdido a sua chave ou o cartão de código, nós podemos efetuar a substituição através deste registro. Registro por e-mail:cs@mcgard.de.
Necessitamos do seu número de código pessoal e do seu endereço.

Encomendar uma chave: Na nossa loja web, em shop.mcgard.de, poderá encomendar de maneira simples e rápida uma nova chave. Encomendar por e-mail: cs@mcgard.de.
Precisamos do seu código da chave, nome, endereço e modo de pagamento. Reservado o direito a alterações de preço.

Precisa de ajuda? Para eventuais questões, o nosso serviço de atendimento ao cliente está sempre à sua disposição (2ª – 6ª 8 – 17 horas) **Hotline gratuita** 00800 25 99 34 00.

IT Togliere un dado / bullone per ruota originale da ogni ruota del veicolo (1). In una successiva sostituzione della ruota allentare sempre per primo il dado / bullone dell'antifurto ruote e rimontare il dado / bullone per ultimo.

Importante: Prima del montaggio dell'antifurto per ruote verificare sempre la corrispondenza della filettatura, della sede e della lunghezza del gambo / della lunghezza complessiva del dado/bullone originale con l'antifurto per ruote McGard! Montare manualmente su ogni ruota un antifurto per ruote McGard (2). Assicurarsi che la codifica della propria chiave si incastri con precisione nella codifica prevista a questo scopo sul dispositivo antifurto. Quindi stringere ogni antifurto per ruote McGard con l'ausilio della chiave fornita in dotazione e di una chiave dinamometrica fino a raggiungere la coppia di serraggio indicata nel manuale del veicolo (3), esercitando una pressione assiale sulla chiave dinamometrica al fine di evitare uno scivolamento o un'inclinazione della chiave fornita in dotazione. Girare manualmente la ruota per verificare che giri liberamente e che non vi siano ostacoli.

Non utilizzare un avvitatore a impulsi, poiché questo potrebbe danneggiare l'antifurto per ruote / la chiave McGard nonché parti del veicolo. Dopo aver percorso i primi 50 km, stringere l'antifurto per ruote McGard con una chiave dinamometrica alla coppia di serraggio indicata nel manuale del veicolo. Per avere la chiave a disposizione in caso di sostituzione della ruota, consigliamo di conservare la chiave, il dado / bullone originale del veicolo nonché le presenti istruzioni di montaggio (con il numero di codifica personale) in una custodia richiudibile (4) in un luogo sicuro all'interno del veicolo.

Registrazione gratuita su www.mcgard.de/kundenservice In caso di smarrimento della chiave o della scheda di codifica, grazie a questa registrazione siamo in grado di sostituirle. Registrazione per e-mail:cs@mcgard.de. Indicare il proprio codice personale e l'indirizzo.

Ordinazione di una chiave di ricambio: Nel nostro Webshop su shop.mcgard.de potrete ordinare una nuova chiave in modo semplice e veloce. Ordinazione per e-mail: cs@mcgard.de.
Indicare il codice della chiave, il nome, l'indirizzo e la modalità di pagamento. Con riserva di modifiche dei prezzi

Serve aiuto? Il nostro servizio clienti resta a vostra completa disposizione per eventuali domande (dal lun. al ven. ore 8 – 17) **Hotline gratuita** 00800 25 99 34 00.

PL Wymontować oryginalną nakrętkę/śrubę z każdego koła pojazdu (1). Przy późniejszej wymianie koła należy zawsze rozpocząć od nakrętki / śruby zabezpieczającej tzn. odkręcać najpierw nakrętkę / śrubę natomiast przy montażu nakrętkę / śrubę montować jako ostatnią.

Ważne: Przed montażem zabezpieczenia koła należy zawsze sprawdzić zgodność gwintu, osadzenia i długości gwintu lub długości całkowitej oryginalnej nakrętki / śruby z zabezpieczeniem McGard. Zamontować ręcznie zabezpieczenie McGard na każdym kole (2). Zwrócić uwagę, aby systemowy klucz kodowy dokładnie umiejscowić w nakrętce / śrubie dopasowując go w przewidzianym położeniu. Następnie dociągnąć każde zabezpieczenie koła McGard używając klucza dynamometrycznego, momentem obrotowym podanym w podręczniku pojazdu (3). Wywierać przy tym osiowy nacisk na klucz kodowy oraz dokręcaną nakrętkę / śrubę systemową McGard, aby uniknąć ześlizgnięcia się lub zdeformowania klucza patentowego. Obrócić koło ręcznie, aby sprawdzić, czy obraca się ono swobodnie i czy nie występują żadne utrudnienia.

Nie używać klucza udarowego, ponieważ może on uszkodzić zabezpieczenie koła McGard / klucz systemowy oraz elementy pojazdu. Po przejechaniu pierwszych 50 km należy dociągnąć zabezpieczenie koła kluczem dynamometrycznym momentem obrotowym podanym w instrukcji obsługi pojazdu. Aby mieć dostęp do klucza kodowego w przypadku konieczności wymiany koła, zalecamy przechowywać go wraz z oryginalnymi nakrętkami / śrubami pojazdu oraz instrukcją montażu (zawierającą niepowtarzalny, dedykowany numer kodu zabezpieczenia) w zamykanym opakowaniu (4) w bezpiecznym miejscu w pojeździe.

Bezpłatna rejestracja na stronie www.mcgard.de/kundenservice W przypadku zagubienia klucza lub karty kodowej możliwe jest dostarczenie elementu zamiennego na podstawie tej rejestracji. Rejestracja za pośrednictwem poczty e-mail: cs@mcgard.de.
Wymagane są: numer kodu zabezpieczenia i adres zamieszkania.

Dokupienie klucza: W naszym sklepie internetowym pod adresem shop.mcgard.de można łatwo i szybko zamówić nowy klucz. Zamówienie za pośrednictwem poczty e-mail: cs@mcgard.de.
Wymagane są: kod klucza, imię i nazwisko, adres oraz metoda płatności. Ceny mogą ulec zmianie.

Potrzebujesz pomocy? Odpowiedzi na pytania z chęcią udziela nasz dział obsługi klienta (pn.-pt. w godz. 8:00–17:00) **Bezpłatna infolinia** 00800 25 99 34 00.

NL Verwijder een originele wielmoer/wielbout van ieder wiel van uw voertuig (1). Bij het verwisselen van een wiel op een later tijdstip dient u voor de velgbeveiliging altijd als eerste de moeren/bouten los te maken en als laatste de moeren/bouten te monteren.

Belangrijk: controleer met de McGard-velgbeveiliging voor de montage van de velgbeveiliging altijd of het schroefdraad, de zitting en schacht-/ totale lengte van de originele moeren/bouten in overeenstemming zijn! Monteer met de hand een McGard-velgbeveiliging aan ieder wiel (2). Let erop dat de codering van uw sleutel precies in de codering vastklikt die daarvoor is voorzien. Trek daarna iedere McGard-velgbeveiliging met behulp van de meegeleverde sleutel en een draaimomentsleutel vast tot aan het draaimoment dat in het handboek van uw voertuig is opgegeven (3). Dat doet u door axiale druk uit te oefenen op de draaimomentsleutel om wegglijden of kantelen van de meegeleverde sleutel te vermijden. Draai het wiel met de hand om te controleren of het vrij draait en of het niet wordt gehinderd.

Gebruik geen slagmoersleutel, omdat deze de McGard-velgbeveiliging/sleutel alsmede delen van het voertuig kan beschadigen. Na de eerste 50 km te hebben gereden, trekt u de McGard-velgbeveiliging opnieuw vast met een draaimomentsleutel en met het draaimoment dat in het handboek van het voertuig is opgegeven. Om voor het verwisselen van een wiel uw sleutel bij de hand te hebben, adviseren wij u om uw sleutel, de originele moeren/bouten van uw voertuig, alsmede deze montagehandleiding (met uw persoonlijke codenummer) in de afsluitbare verpakking (4) te bewaren op een veilige plaats in uw voertuig.

Gratis registratie onder www.mcgard.de/kundenservice Indien u uw sleutel of codekaart kwijt bent, kunnen wij u aan de hand van deze registratie een vervangende sleutel leveren. Registratie via e-mail: cs@mcgard.de.
Wij hebben uw persoonlijke codenummer en uw adres nodig.

Nabestellen van een sleutel: in onze webshop onder shop.mcgard.de kunt u een nieuwe sleutel eenvoudig en snel bestellen. Bestellen via e-mail: cs@mcgard.de.
Wij hebben uw sleutelcode, naam, adres en betaalwijze nodig. Prijswijzigingen voorbehouden.

Heeft u hulp nodig? Voor vragen staat onze klantenservice voor u klaar (ma – vr 8 – 17 uur) **Gratis Hotline** 00800 25 99 34 00.

РУС Удалите по одной оригинальной колесной гайке или по одному колесному болту с каждого колеса вашего автомобиля (1). При последующей замене колес секретную гайку/болт следует отвинчивать первой/первым и устанавливать последней/последним.

Внимание! Перед монтажом секретной гайки или болта McGard необходимо всегда проверять резьбу, место посадки, общую длину/длину болта на соответствие оригинальной гайке/ болту. Вручную навинтите по одной секретной гайке или болту на каждое колесо (2). Следите за тем, чтобы рисунок специального кодового ключа точно вошел в соответствующий паз. Затем плотно затяните каждую секретную гайку/ болт McGard с помощью прилагаемого ключа и динамометрического ключа с моментом, указанным в руководстве по эксплуатации автомобиля (3), прикладывая осевое усилие к динамометрическому ключу, чтобы избежать соскальзывания или перекоса специального ключа. Прокрутите колесо вручную, чтобы убедиться, что оно вращается свободно, и не возникло никаких повреждений.
Не используйте ударных гайковертов, поскольку они могут повредить секретные гайки/болты McGard, а также узлы автомобиля. После 50 км пробега подтянуть секретную гайку/болт McGard с помощью динамометрического ключа с моментом, указанным в руководстве по эксплуатации автомобиля.

Чтобы в случае замены колес ваш специальный ключ всегда был под рукой, мы рекомендуем хранить его вместе с оригинальными колесными гайками/болтами вашего автомобиля, а также с руководством по установке
(вместе с вашим индивидуальным номером кода) в повторно закрывающейся упаковке (4) в безопасном месте внутри вашего автомобиля.
Бесплатная регистрация на сайте www.mcgard.de/kundenservice Если вы потеряли ваш секретный ключ или карточку с кодом, на основании данной регистрации мы можем прислать вам замену. Регистрация по электронной почте: cs@mcgard.de.
Нам необходимо сообщить ваш индивидуальный кодовый номер и ваш адрес.

Повторный заказ ключа В нашем интернет-магазине shop.mcgard.de вы можете быстро и просто заказать новый ключ. Заказ по электронной почте: cs@mcgard.de.
Нам понадобится ваш код ключа, фамилия и имя, адрес и указание способа оплаты. Право на изменение цены сохраняется.
Вам нужна помощь? Если у вас возникли вопросы, обращайтесь в нашу службу поддержки клиентов (пн–пт, 8:00–17:00) **Бесплатный номер** 00800 25 99 34 00.

SV Ta bort en originalhjulmutter/-hjulskruv från varje hjul på ditt fordon (1). När du senare byter hjul ska hjulsäkringen alltid vara den första muttern/skruven som lossas och den sista muttern/skruven som monteras.

Viktigt: Kontrollera alltid att originalmuttrarnas/-skruvarnas gänga, säte och längder (totalt och på den ogängade delen) överensstämmer med McGard hjulsäkringen innan du börjar montera hjulsäkringen! Montera en McGard hjulsäkring manuellt på varje hjul (2). Se till att nyckelns kodning faller in exakt i den avsedda kodningen. Dra därefter åt varje McGard hjulsäkring med hjälp av den medföljande nyckeln och en vridmomentnyckel med det vridmoment som anges i fordonets manual (3). Tryck samtidigt axiellt på vridmomentnyckeln får att undvika att den medföljande nyckeln glider av eller fastnar. Vrid hjulet med handen för att kontrollera att den roterar fritt och inget hinder har uppstått.

Använd ingen slagskruvmejsel eftersom denna kan skada McGard hjulsäkringen/nyckeln samt komponenter på fordonet. Efter de för första 50 km körning ska McGard hjulsäkringen dras åt med en vridmomentnyckel med det vridmoment som anges i fordonets manual.

Vi rekommenderar att förvara nyckeln, fordonets originalmuttrar/-skruvar samt denna monteringsanvisning (med ditt personliga kodnummer) i den återförslutningsbara förpackningen (4) på en säker plats i ditt fordon för att ha tillgång till nyckeln när du ska byta hjul.

Kostnadsfri registrering på www.mcgard.de/kundenservice Om du har tappat bort din nyckel eller ditt kodkort kan vi leverera en ersättningsnyckel/ett ersättningskort om du har registrerat din hjulsäkring. Registrering per e-post: cs@mcgard.de.
Vi behöver ditt personliga kodnummer och din adress.

Beställa ersättningsnyckel: Du kan snabbt och enkelt beställa en ny nyckel i vår webbutik på shop.mcgard.de. Beställning per e-post: cs@mcgard.de.
Vi behöver din nyckelkod, ditt namn, din adress och önskat betalningssätt. Rätten till prisändringar förbehålls.

Behöver du hjälp? Du är välkommen att kontakta vår kundservice om du har frågor (mån - fre kl 8 - 17). **Kostnadsfritt direktnummer** 00800 25 99 34 00.

CZ Z každého kola vašeho vozidla odstraňte jednu původní matici/šroub kola (1). Při pozdější výměně kola vždy povolte bezpečnostní šroub kola jako první a namontujte jej jako poslední.

Důležité: Před instalací bezpečnostního šroubu kola vždy zkontrolujte, zda má bezpečnostní šroub McGard stejný závit a celkové rozměry a délku jako původní matice/šroub! Na každé kolo ručně nainstalujte bezpečnostní šroub McGard (2). Ujistěte se, že klíč bezpečnostního šroubu je pevně a bezpečně umístěn do určeného bezpečnostního šroubu. Pomocí dodaného klíče a momentového klíče utáhněte každý bezpečnostní šroub McGard momentem uvedeným v příručce k vozidlu (3). Aplikujte axiální tlak na momentový klíč, abyste zabránili sklouznutí nebo zaseknutí dodaného klíče. Proveďte kontrolu správného upevnění bezpečnostních šroubů otáčením kola rukou a zkontrolujte, zda se otáčí volně a bez překážek.

Nepoužívejte rázový utahovací klíč, protože by mohl poškodit bezpečnostní klíč šroubu McGard a vaše vozidlo. Po ujetí prvních 50 km dotáhněte pomocí momentového klíče bezpečnostní šroub McGard na moment uvedený v návodu k vozidlu. Abyste měli přístup ke svému klíči v případě výměny kola, doporučujeme uschovat klíč, originální matice/šrouby k vašemu vozidlu a tento montážní návod (s vaším osobním kódem) v uzavíratelném obalu (4) na bezpečném místě ve vašem vozidle.

Bezplatná registrace na adrese www.mcgard.de/kundenservice. Pokud jste ztratili klíč nebo kartu s kódem, můžeme vám na základě této registrace poskytnout náhradní klíč. Registrace e-mailem: cs@mcgard.de. Potřebujeme váš osobní číselný kód a vaši adresu.

Doobjednání klíče: Nový klíč si můžete snadno a rychle objednat v našem internetovém obchodě na adrese shop.mcgard.de. Objednávka e-mailem: cs@mcgard.de. Potřebujeme kód vašeho klíče, jméno, adresu a způsob platby. Změny cen vyhrazeny.

Potřebujete pomoc? V případě dotazů je vám k dispozici náš zákaznický servis (po – pá 8:00 – 17:00)
na bezplatné horké lince 00800 25 99 34 00.